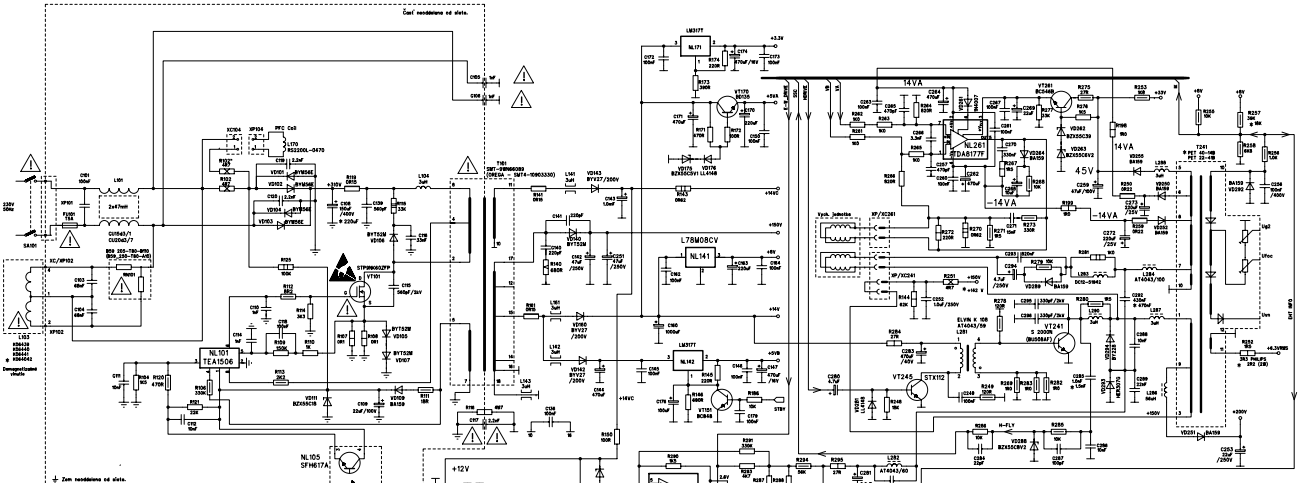

1. Súčiastky označené ⚠ môžu byť z bezpečnostných dôvodov nahradené len predpisaným typom !

2. ⚠ Pozor ! Elektrostaticky citlive súčiastky !

Meritka N	Nakreslil J. Trnka	Technology	Hruba kmotnost	Číslo zmeny	Datum	Kontrolka
	Prezkusil	Uschnuta	Čista kmotnost			
	Schvalil	Datum 03.02.2006	Trieda odpadu			
OVP Drava	Typ CTV 2551		Skrty vykres	Listov 1	List 03	
	Nazev PRIJÍMAČ ZOSTAVENÝ Časť ZDROJA a ROZKLADU		P 384	105		